Schönheit jetzt
und in Zukunft

Das ø 3,1 mm Eztetic®
Zahnimplantat

Restaurative Stabilität und Einfachheit

- Für Ihre prothetischen Anforderungen steht Ihnen eine umfangreiche Palette anwenderfreundlicher restaurativer Optionen zur Verfügung
- Die konische Double Friction-Fit™ Verbindung für Präzision und Stabilität in der ästhetischen Zone
- Das Contour Abutmentprofil schafft Raum für das Weichgewebe und sorgt für einen ästhetischen Austritt der Restauration

Sofortige Ästhetik

- Implantatgeometrie und chirurgisches Protokoll für eine hohe Primärstabilität[1]
- Sofortige Insertion und provisorische Versorgung*

* Sofortbelastung ist indiziert bei guter Primärstabilität und einer geeigneten okklusalen Belastung

Entwickelt für langlebige Resultate

- Das koronale Design des Implantats und die präzise Implantat-Abutment-Verbindung unterstützen den Erhalt des krestalen Knochens[2]
- In der Kombination sorgen die Designmerkmale des Implantats für eine außergewöhnliche Festigkeit[1] (im Vergleich zu anderen kommerziell erhältlichen schmalen Implantaten)

Entdecken Sie das restaurative Angebot

Gewebeheilung, Abdruckpfosten und provisorische Versorgungen

Zementierte Restaurationen

Deckprothesen

Individuelle und CAD/CAM Abutments**

**Nicht in allen Märkten erhältlich

ZimVie

Drei Prinzipien in **einer Verbindung**

Erstmals wurde eine konische, Double Friction-Fit Verbindung mit Platform Switching kombiniert, um damit eine hochmoderne Verbindung zu schaffen.

- Entwickelt, um Mikrobewegungen und Mikroleakage durch eine präzise Implantat-Abutment-Verbindung zu reduzieren und damit den krestalen Knochenerhalt und die Abutmentstabilität zu unterstützen
- Eine 3,0 mm lange, konische Verbindung verteilt Kräfte tief in das Implantat und reduziert Belastungen des krestalen Knochens

Einfach eingesetzt

1. Richten Sie den Abutmentsechskant nach dem Implantatsechskant aus und üben Sie eine leichte vertikale Kraft aus.
2. Das Greifen der Abutmentschraube zeigt die korrekte Ausrichtung an.
3. Ziehen Sie das Abutment auf 30 Ncm an, um sicherzustellen, dass es vollständig eingesetzt ist.

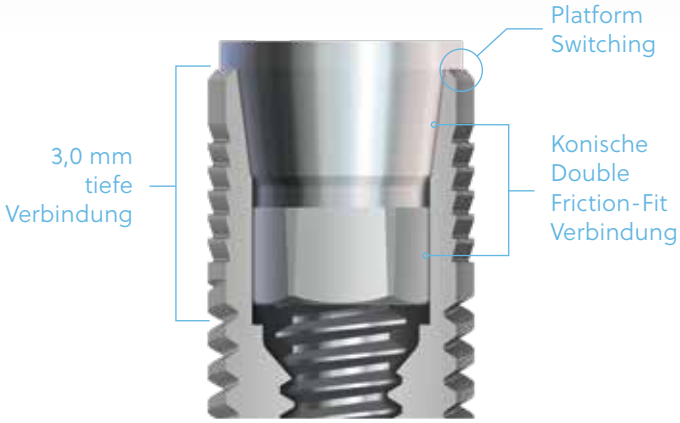

Implantat-Ermüdungsfestigkeit[1]

Die ø3,1 mm Eztetic Implantate erreichten eine 43 % höhere Ermüdungsfestigkeit als ausgewählte Mitbewerber-Implantate mit ähnlichen Durchmessern.[1]

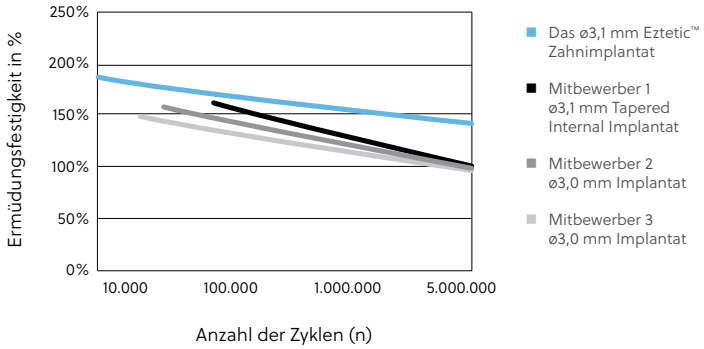

Alle Produkte wurden in 5er-Schritten getestet.

1. Daten in Akten.
2. Shin SY, Han DH. Influence of a microgrooved collar design on soft and hard tissue healing of immediate implantation in fresh extraction sites in dogs. Clin Oral Implants Res. 2010;21:804-814.

Kontaktieren Sie uns unter ZV.Bestellung@ZimVie.com oder besuchen Sie uns unter www.ZimVie.com/dental

ZimVie
4555 Riverside Drive
Palm Beach Gardens, FL 33410
Phone: +1-561-776-6700
Fax: +1-561-776-1272
dentalCS@ZimVie.com

ZimVie Dental GmbH
Wilhelm-Wagenfeld-Straße 28
D-80807 München
Tel: +49-(0)800-101-64-20
Fax: +49-(0)800-313-11-11
ZV.bestellung@ZimVie.com

ZimVie Austria GmbH
Wienerbergstraße 11/12a
A-1100 Wien
Tel: +43-(0)8000-700-17
Fax: +43-(0)8000-700-18
ZV.bestellung@ZimVie.com

Biomet 3i Schweiz GmbH
Grüzefeldstrasse 41
CH-8404 Winterthur - Schweiz
Tel: +41-(0)800-24-66-38
Fax: +41-(0)800-24-66-39
ZV.bestellung@ZimVie.com

ZimVie
Restoring Daily Life.®

Soweit nicht anders angegeben, sind sämtliche hier erwähnten Handelsmarken Eigentum von ZimVie; alle Produkte werden von einer oder mehreren der dentalen Tochtergesellschaften von ZimVie Inc. (Biomet 3i, LLC, Zimmer Dental, Inc., etc.) hergestellt und von ZimVie Dental und seinen autorisierten Handelspartnern vertrieben und vermarktet. Weitere Produktinformationen finden Sie in der jeweiligen Produktkennzeichnung oder in der Gebrauchsanweisung. Die Freigabe und Verfügbarkeit von Produkten kann auf bestimmte Länder/Regionen beschränkt sein. Dieses Material ist nur für Ärzte gedacht und enthält keine medizinischen Ratschläge oder Empfehlungen. Die Weitergabe an andere Empfänger ist untersagt. Dieses Material darf nicht ohne ausdrückliche schriftliche Zustimmung von ZimVie Dental kopiert oder nachgedruckt werden. ZV1198DE REV A 11/23 ©2023 ZimVie. Alle Rechte vorbehalten.

CE 2797